نقشه‌های فنی، ابعاد و جزئیات اجرایی مینی داک لولر

ابعاد استاندارد، نقشه چاهک، نمای انفجاری و مدل‌های مهندسی

این مجموعه شامل نقشه‌های فنی داک لولر دستی و هیدرولیکی مینی با باله لولایی ژیار صنعت است و اطلاعات موردنیاز برای طراحی، آماده‌سازی چاهک، ساخت، نصب و اجرای سکوی بارگیری را در اختیار مهندسان، مشاوران، پیمانکاران و واحدهای فنی قرار می‌دهد.

برند: ژیار صنعت

محصول: Mini Dock Leveler

نسخه: Version 1.0

تاریخ انتشار ۱۴۰۵/۰۵/۰۶

وب‌سایت: www.dockleveler.ir

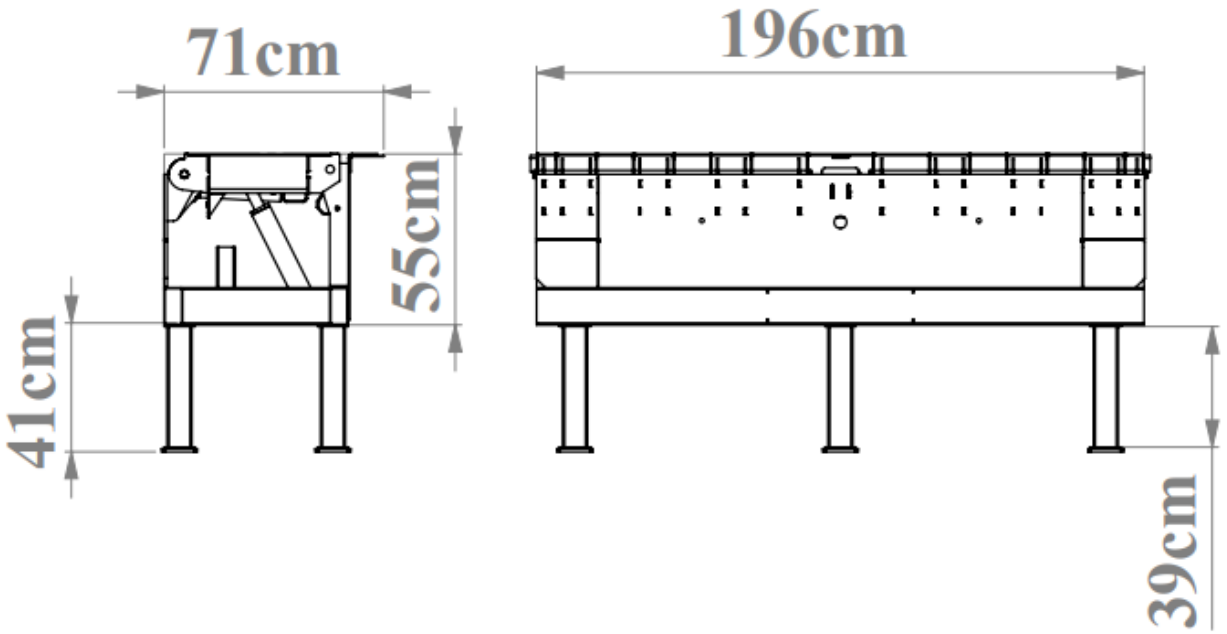
71cm
196cm
55cm
41cm
39cm

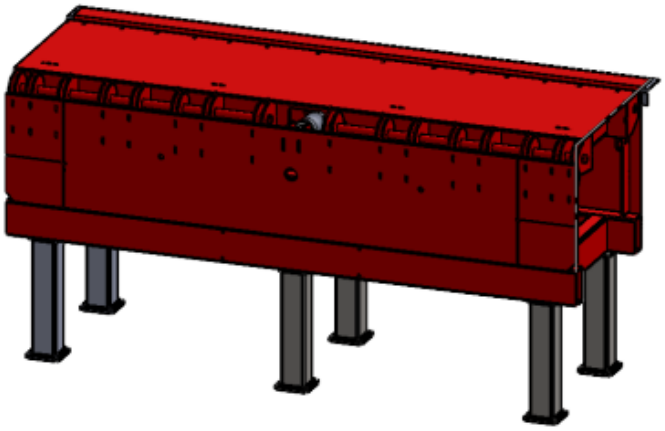

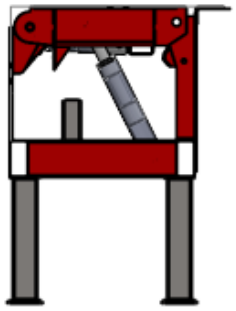

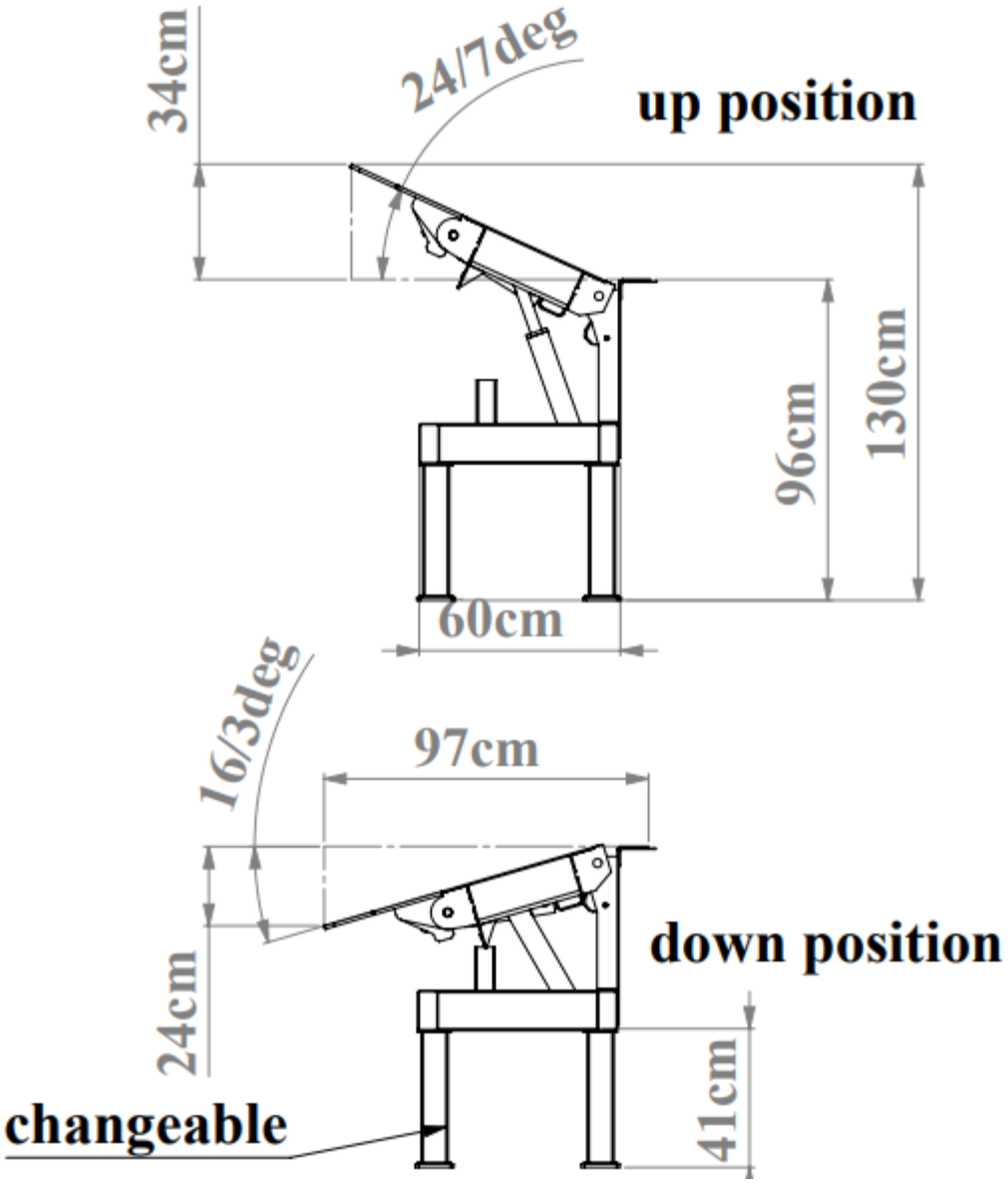
34cm
24/7deg
up position
96cm
130cm
60cm
16/3deg
97cm
down position
24cm
41cm
changeable